# Le projet CORSET

***CO**llecter*

***R**egrouper*

***SE**curiser*

***T**raiter*

# La configuration du site

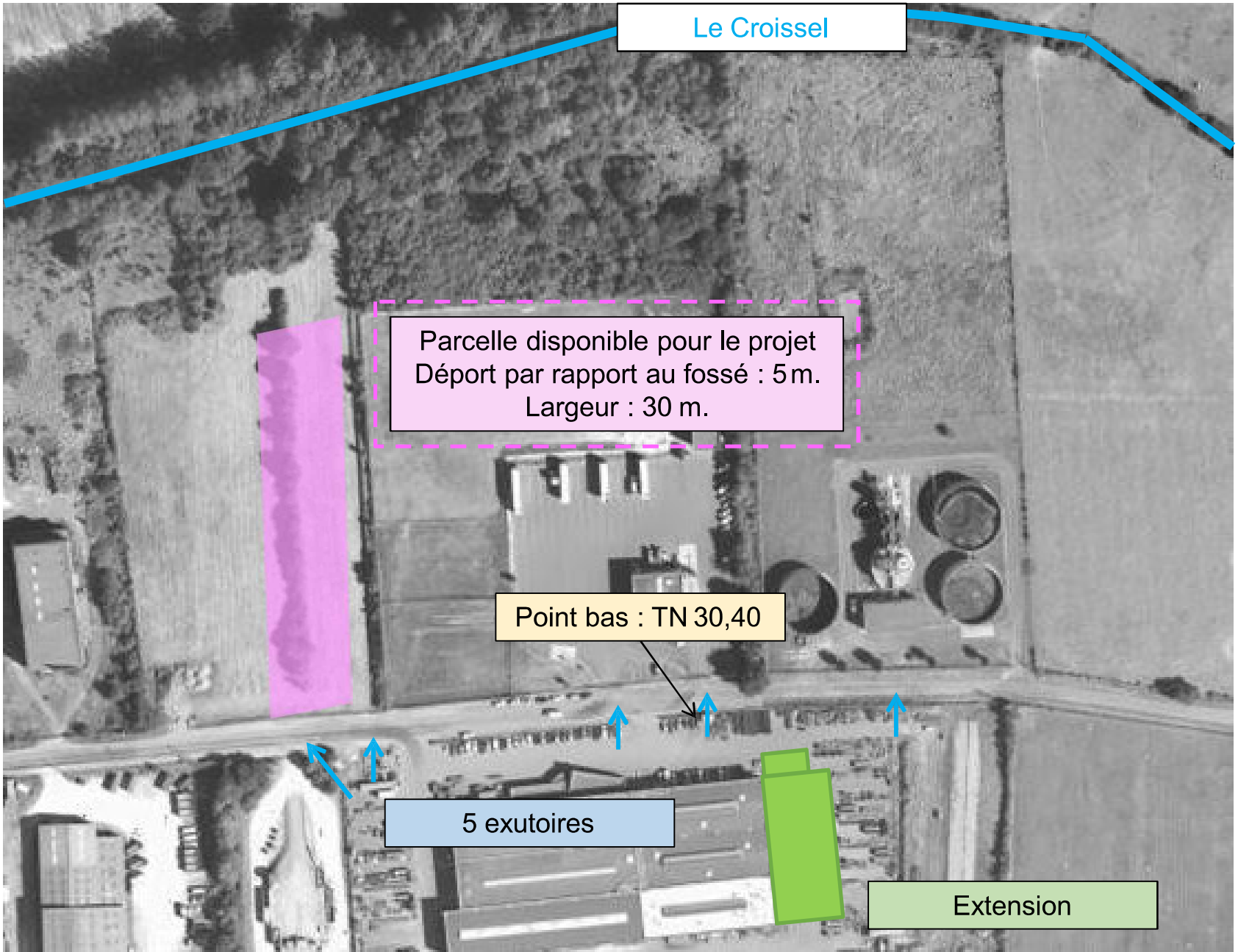

# Collecter

Représentation des pentes de voirie :

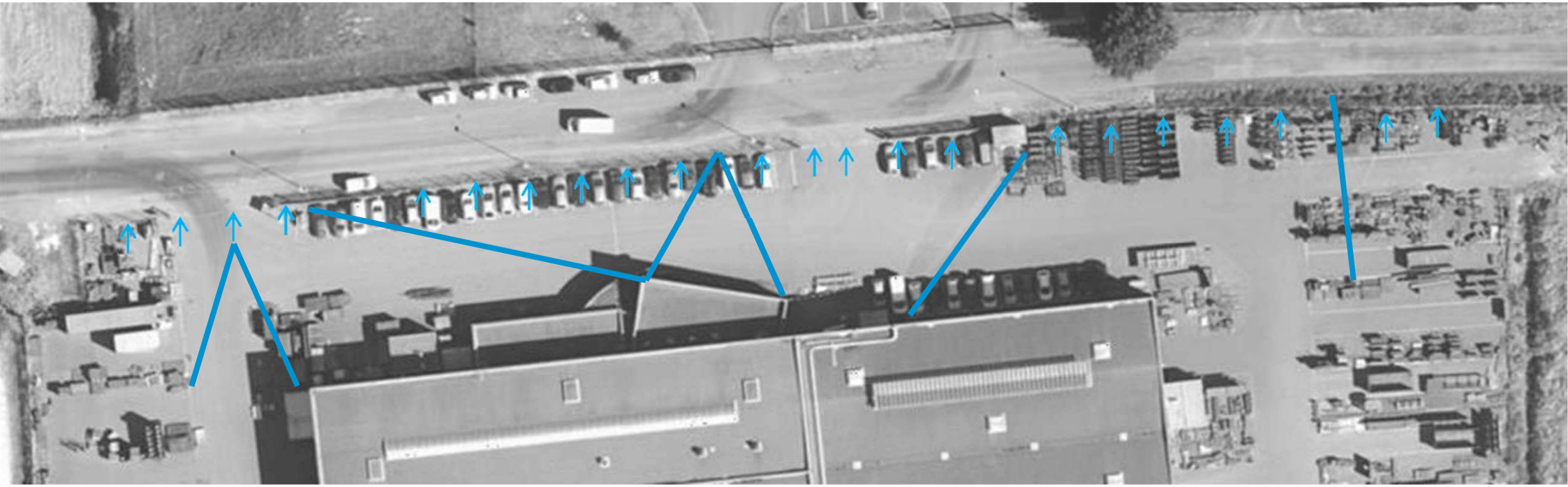

Absence de points de collecte des eaux pluviales en limite de propriété.

Les eaux pluviales s’écoulent vers le réseau collectif.

**=> Il est nécessaire d’assurer la collecte des eaux pluviales vers le réseau privatif.**

# Collecter

Représentation de la solution proposée :

Pose de 2 ensembles **bordures CC1 + regards avaloirs** pour assurer la collecte des eaux en entrée et sortie de site.

Pose de **bordures**.

Pose de **regards avaloirs**.

# Collecter

Photos de chantiers similaires :

# Regrouper

Représentation de la solution proposée :

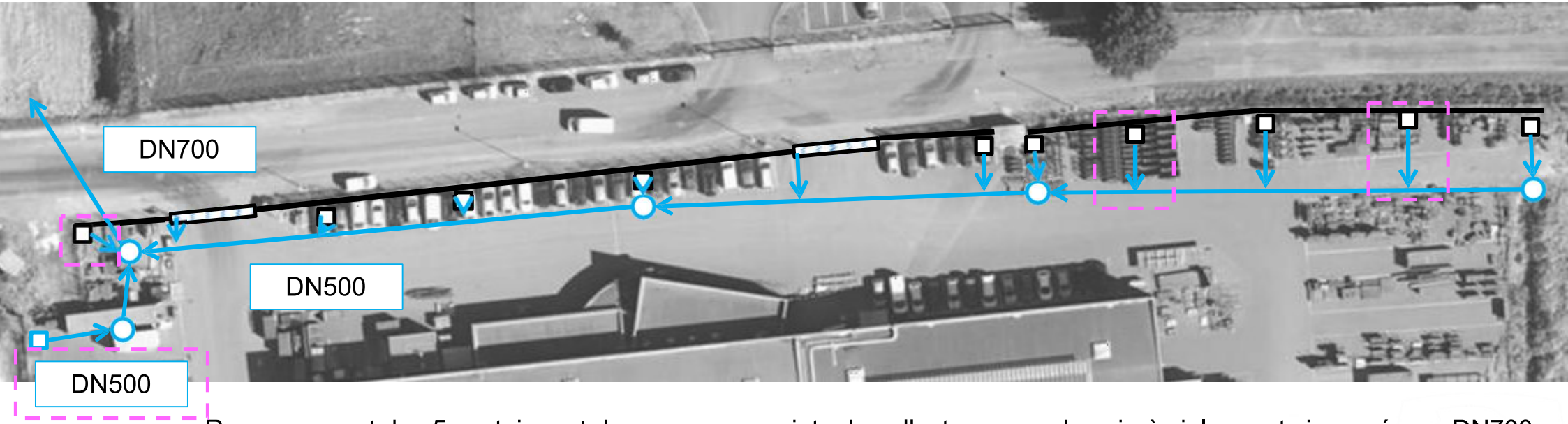


Regroupement des 5 exutoires et des nouveaux points de collecte vers un bassin à ciel ouvert via un réseau DN700.

Ci-après extrait du dimensionnement réalisé par notre BE :

**Réseau d'eaux pluviales - Dimensionnement du réseau**

**Dimensionnement selon débit décennal**

| Tronçon | | Débit l/s | Cote fe amont | Cote fe aval | Longueur (m) | Pente (m/m) | Coefficient Strickler | Diamètre nécessaire | Diamètre préconisé (mm) | Taux de remplissage |
|---|---|---|---|---|---|---|---|---|---|---|
| BV EST | | 414 | | | | 0.010 | 80 | 493 | 500 | 86% |
| Liaison Est-Ouest | | 414 | 29.37 | 28.45 | 190 | 0.005 | 80 | 568 | 500 | 114% |
| BV OUEST | | 459 | | | | 0.014 | 80 | 484 | 400 | 121% |
| Liaison_ Bassin | | 872 | 28.45 | 28.25 | 40 | 0.005 | 80 | 747 | 700 | 107% |

# • Regrouper

Dimensionnement du bassin :

. Débit de fuite : 9 l / s ( 3 l / s / Ha x 3 Ha).
. Volume du bassin d'eaux pluviales : 1 100 m3.
. Volume du bassin de rétention : 1 420 m3.
. Volume de rétention disponible dans l'ensemble de vos fosses Béton : 731,50 m3.

⇒ **Création d'un bassin d'un volume utile de 1 500 m 3 avec un volume total de 1 600 m3.**

L'étanchéité du bassin sera assurée par une géomembrane en PEHD.

Un ouvrage en tête du bassin permettra d'assurer le trop plein et le by-pass de celui-ci.

Coupe :

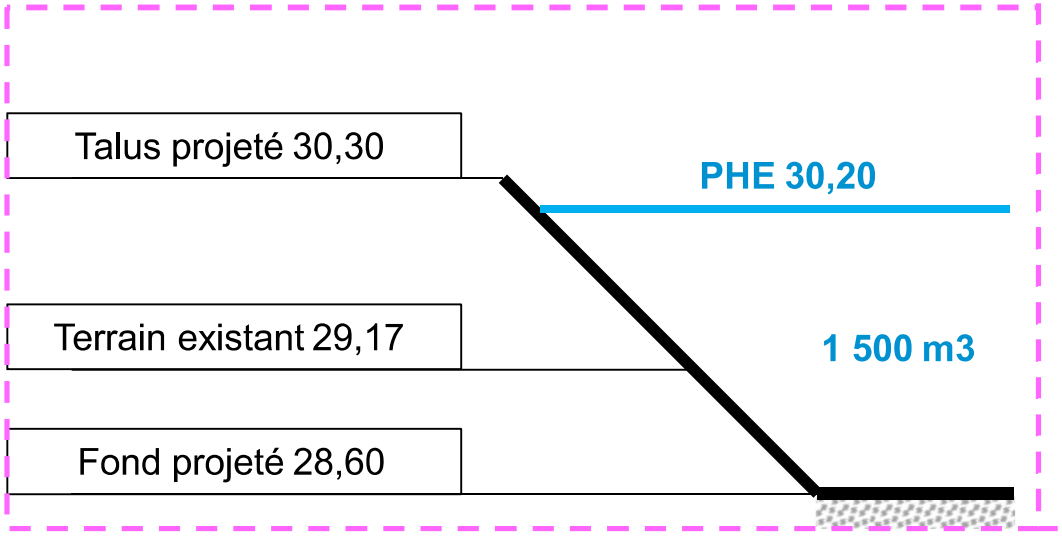


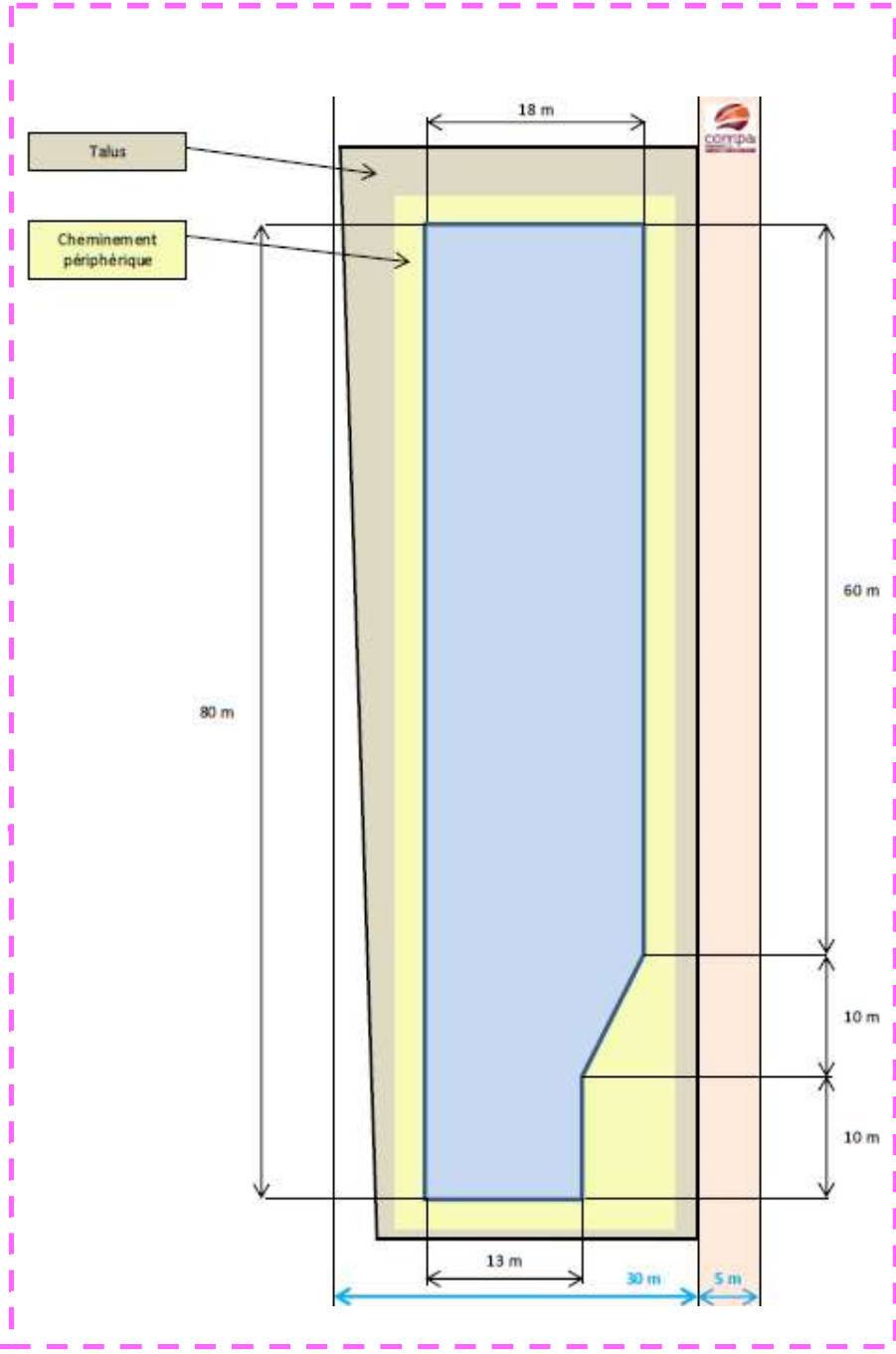

# • Regrouper

Photos de chantiers similaires :

# Sécuriser le milieu naturel

. Installation d'une vanne guillotine avec un vé de régulation :

Modèle : vanne guillotine Ø200 mm.

Manœuvre : manuelle avec un volant.

Fonctions :

- réguler le débit à 9 l / s ( 3 l / s / Ha x 3 Ha).
- Obturer l'exutoire EP avec une mise en rétention du site.

. Installation d'un obturateur permettant d'isoler le bassin :

Modèle : vanne murale 200 x 200 mm.

Manœuvre : manuelle avec une crémaillère.

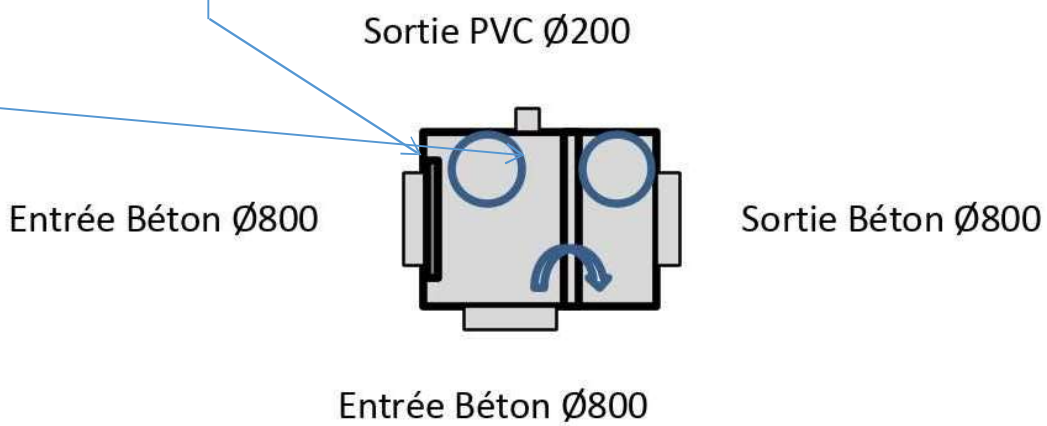

# • Sécuriser le site

. Installation d'une réserve incendie :

. Volume nécessaire à l'extinction d'un incendie : 1 020 m 3.
. Volume disponible sur site : 860 m3.

⇒ **Création d'une réserve complémentaire de 160 m3.**

. Dimensions : 15 m x 9 m x 1,60 m.

. Nombre de prises directes sur la réserve : 2.

La réserve sera implantée sur site.

L'accès existant sera conservé en l'état.

# Traiter

. Prétraitement des eaux pluviales par l'installation d'un décanteur dépollueur :

Fonction : piéger les M.E.S. (hydrocarbures) et matières lourdes présentent dans vos rejets d'eaux pluviales.

Débit : 9 l/s.

Dimensions : L. 2,30 m x l. 1,90 m x ht. 2,50 m.

Volume utile : 5,30 m3.

L'équipement disposera d'une alarme d'hydrocarbures et de boues.

**Projet CORSET - schéma d'implantation d'un bassin EP**

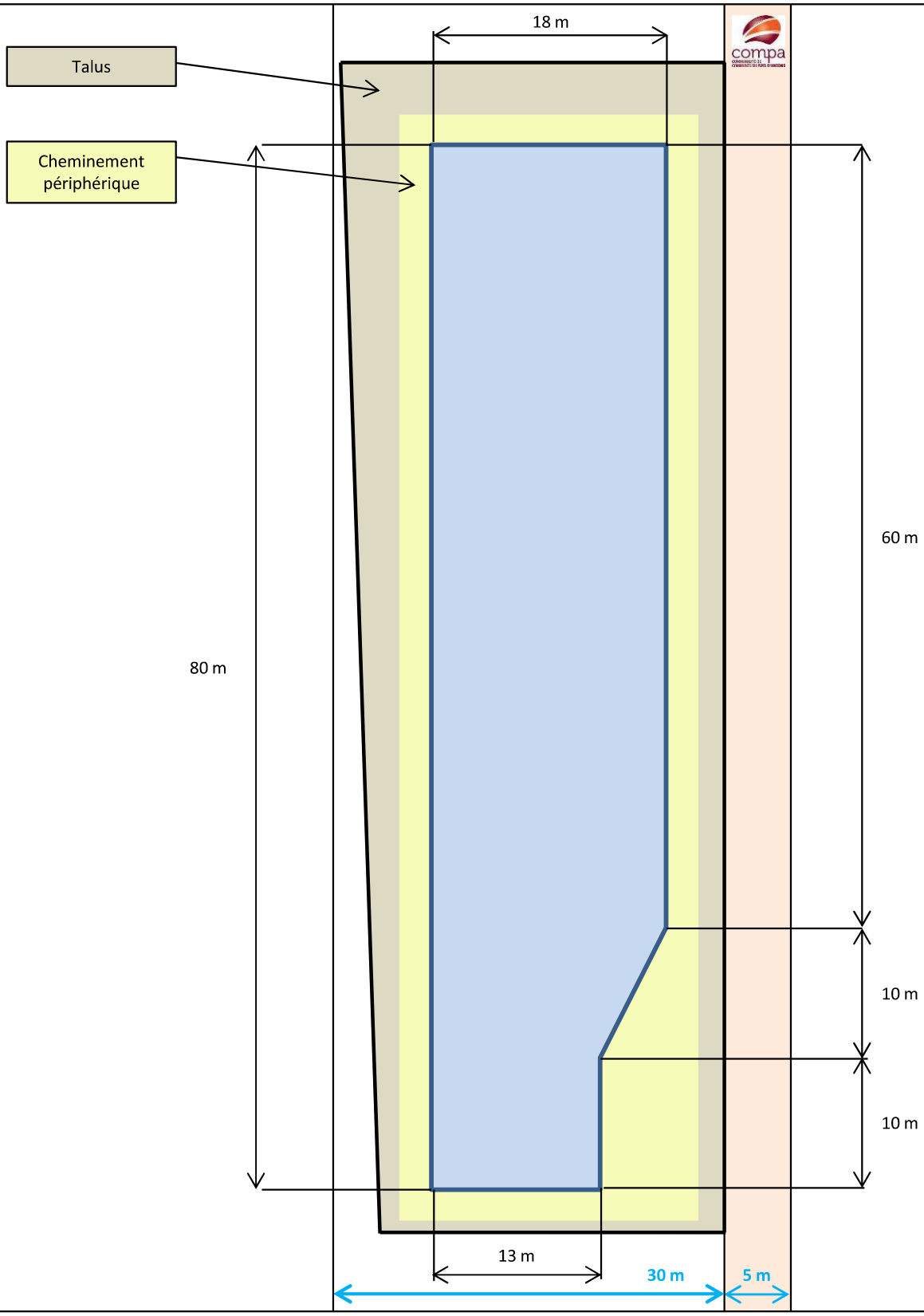


Version 3
M. PINEAU, le 22-01-2020

Ce document est confidentiel, il ne peut pas être communiqué sans notre accord.

GUILLOTEAU TP
Le professionnel au service des Riantières depuis 1930
La Pilquerie - La Chapelle-St-Sauveur
44370 LOIREAUXENCE
contact@guilloteau-tp.com
Tél. 02 40 98 63 16

# 44540 SAINT MARS LA JAILLE
## Rue des Riantières

**SCI de l'Erdre**
**THIEVIN et FILS**

## PLAN D'EXECUTION
## BASSIN DE RETENTION

| Echelle : | EXE | Dessiné par : | N°Affaire |
|---|---|---|---|
| 1/250 | | B.CUSSONNEAU | Thiévin et Fils |
| | | Vérifié par : F.GUILLOTEAU | Arch : |

| Indice | Date | Objet |
|---|---|---|
| 1 | 08/04/20 | 1ère diffusion |

Le présent document est la propriété intellectuelle de l'entreprise GUILLOTEAU-TP (article L112,2 de la loi 92597 du 1er juillet 1992)
TOUTE UTILISATION EN EST INTERDITE SANS L'AUTORISATION PREALABLE ET ECRITE DES AUTEURS.

Logiciel MENESURA

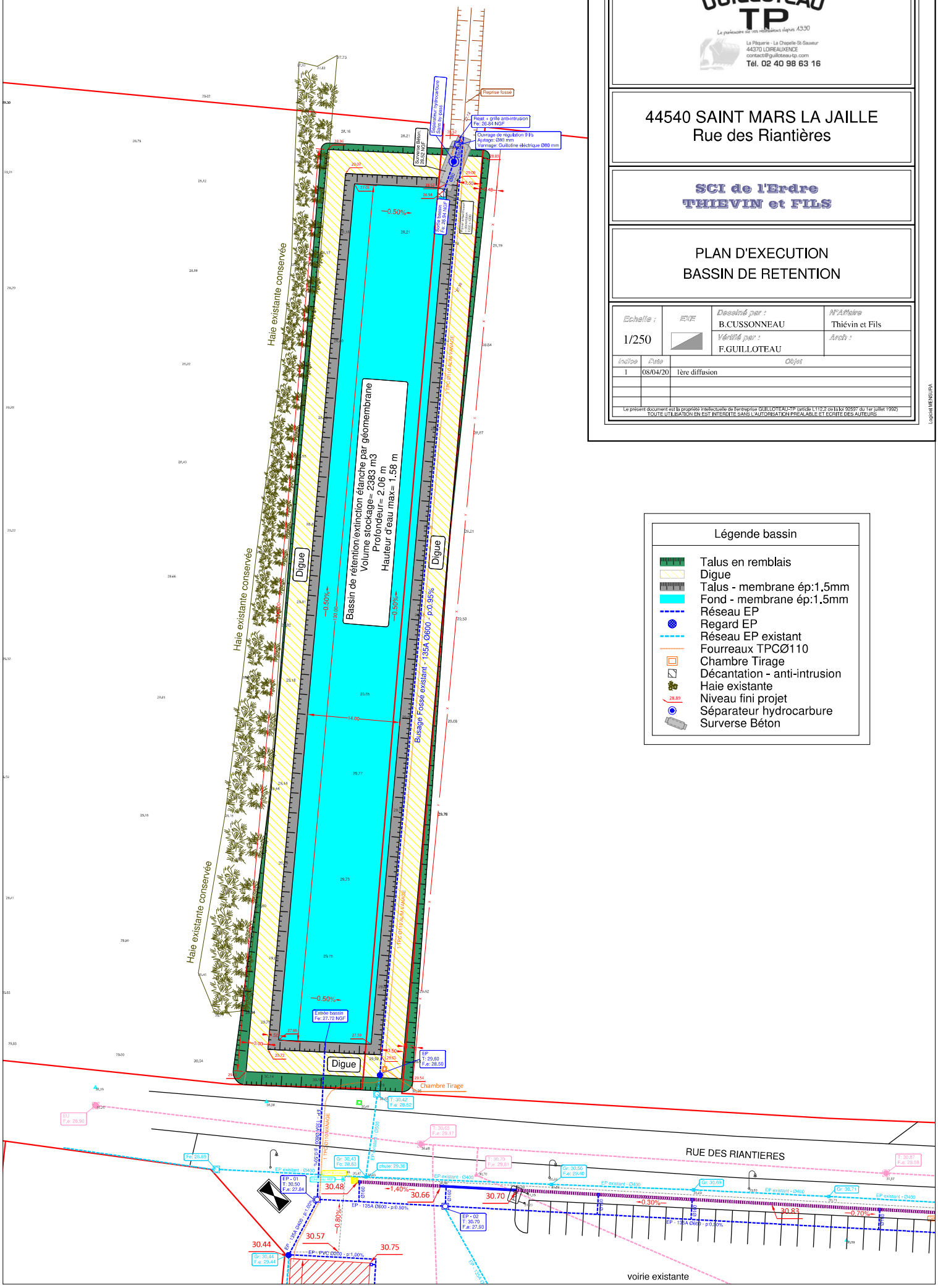


### Légende bassin

- Talus en remblais
- Digue
- Talus - membrane ép:1.5mm
- Fond - membrane ép:1.5mm
- Réseau EP
- Regard EP
- Réseau EP existant
- Fourreaux TPCØ110
- Chambre Tirage
- Décantation - anti-intrusion
- Haie existante
- Niveau fini projet
- Séparateur hydrocarbure
- Surverse Béton

SIMOP
EQUIPEMENTS POUR L'ENVIRONNEMENT

*Redonnons le meilleur à la terre*

# SÉPARATEURS D'HYDROCARBURES 5mg/l AVEC DÉBOURBEUR V100 SANS BY-PASS

## POLYÉTHYLÈNE (PE)

CE
EN858-1

6645
30/06/2017

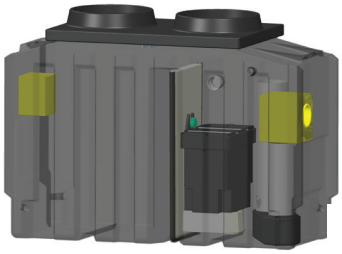

Modèle avec amorce(s ) de rehausse(s)

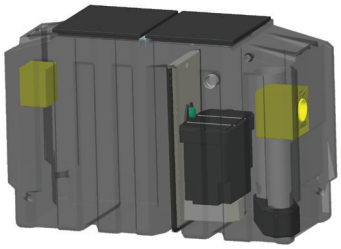

Modèle avec tampon(s) PE

## DÉFINITION TECHNIQUE

Un séparateur d'hydrocarbures est destiné à séparer et stocker les hydrocarbures libres contenus dans les eaux de ruissellement. La partie débourbeur de l'appareil permet de piéger les matières en suspension (sables, graviers…).

Ces séparateurs d'hydrocarbures sans by-pass munis d'un débourbeur conviennent parfaitement pour traiter les eaux provenant de parkings couverts, stations services, garages. Pour les aires de lavage prévoir un débourbeur V200 complémentaire afin d'obtenir un volume de V300.

Rappel:
L'alarme de niveau des hydrocarbures est obligatoire en équipement complémentaire sauf dispenses des autorités locales.

## FONCTIONNEMENT

Le fonctionnement du séparateur d'hydrocarbures est basé sur la séparation par différence de densité des polluants non solubles contenus dans les eaux de ruissellement.

Le compartiment débourbeur permet de décanter et piéger les matières en suspension > à 200 µm.

Le système de coalescence, grâce à sa surface spécifique importante, permet de concentrer les hydrocarbures libres en favorisant leur collision. Les hydrocarbures remontent ensuite à la surface.

Le système d'obturation évite tout risque de relargage des hydrocarbures.

## MANUTENTION - INSTALLATION

Se référer à la notice de pose PHPE avant manutention et pose du séparateur.
- Hauteur maxi de la nappe = fil d'eau de sortie.
- Modèle avec tampon(s) PE : remblai sans dalle jusqu'au niveau du tampon PE (sans rehausse). Dalle de protection obligatoire si rehausse.
- Modèle avec amorce(s) : dalle de protection en béton obligatoire.

## AVANTAGES

- **CONCEPTION BREVETÉE CONFORME AUX NORMES : EN 858-1 ET EN 858-2**
- **CUVE GARANTIE 20 ANS CONTRE LA CORROSION**
- **TENUE EN MILIEU SALIN**
- **TENUE EN NAPPE PHRÉATIQUE ET/OU TERRAIN HYDROMORPHE JUSQU'AU FIL D'EAU DE SORTIE**
- **POIDS FAIBLE**
- **MANUTENTION FACILE**
- **COALESCENCE AMOVIBLE ET FACILITANT L'ENTRETIEN**
- **RACCORDEMENT AISÉ**
- **APPAREILS TENUS EN STOCK**

## ENTRETIEN

Veiller périodiquement à ce que la ventilation ne soit pas obstruée.
La fréquence de vidange doit être adaptée aux volumes de boues et d'hydrocarbures interceptés.
Il est recommandé de vidanger l'appareil lorsque les boues atteignent 50% du volume utile du débourbeur ou que les hydrocarbures occupent 80% de la capacité de rétention du séparateur (cf. NF P16-442).
Profiter des vidanges pour nettoyer la coalescence ainsi que le système d'obturation.
Après chaque vidange, l'appareil doit être remis en eau et la flottaison de l'obturateur doit être vérifiée.

Consignes générales d'entretien E101 disponibles sur notre site internet.

SIMOP 10 rue Richedoux 50480 SAINTE-MÈRE-ÉGLISE – FRANCE – Tél. +33 (0)2 33 95 88 00 – Fax +33 (0)2 33 21 50 75
www.simop.com – e-mail : simop@simop.fr

Document non contractuel. Les cotes (en mm) sont données à titre indicatif et peuvent être modifiées sans préavis.

SIMOP
EQUIPEMENTS POUR L'ENVIRONNEMENT

*Redonnons le meilleur à la terre*

# SÉPARATEURS D'HYDROCARBURES 5mg/l AVEC DÉBOURBEUR V100 SANS BY-PASS

## POLYÉTHYLÈNE (PE)

CE
EN858-1

6645
30/06/2017

APPAREIL AVEC TAMPON PE :

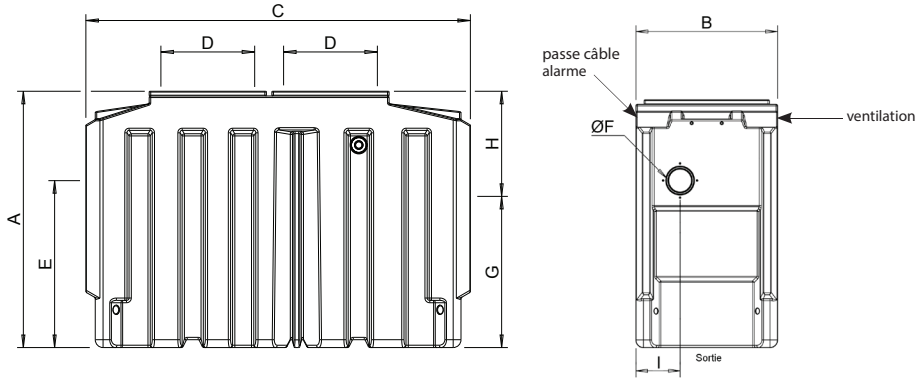


APPAREIL AVEC AMORCE PE :

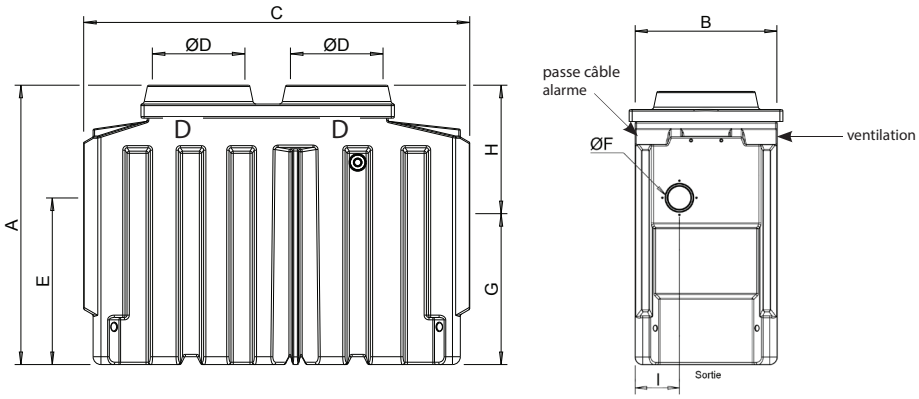


| Référence | Débit traité (l/s) | Nb d'amorces | Nb de tampons | A | B | C | D | E | ØF | G | H | I | Vol. débourbeur (litres) | Vol. rétention hydrocarbures (litres) | Poids (Kg) |
|---|---|---|---|---|---|---|---|---|---|---|---|---|---|---|---|
| SH2/6645/01 | 1.5 | | 1 | 970 | 760 | 1280 | 600x690 | 610 | 110 | 510 | 460 | 260 | 158 | 35 | 73 |
| SH2/6645/01/00 | 1.5 | 1 | | 1120 | 760 | 1280 | 600 | 610 | 110 | 510 | 610 | 260 | 158 | 35 | 75.5 |
| SH2/6645/03 | 3 | | 1 | 1280 | 760 | 1410 | 600x690 | 820 | 110 | 720 | 560 | 300 | 300 | 127 | 86 |
| SH2/6645/03/00 | 3 | 1 | | 1430 | 760 | 1410 | 600 | 820 | 110 | 720 | 710 | 300 | 300 | 127 | 91.5 |
| SH2/6645/06 | 6 | | 1 | 1580 | 850 | 2000 | 600x690 | 1010 | 160 | 910 | 670 | 275 | 613 | 79 | 143 |
| SH2/6645/06/00 | 6 | 1 | | 1730 | 850 | 2000 | 600 | 1010 | 160 | 910 | 820 | 275 | 613 | 79 | 148 |
| SH2/6645/08 | 8 | | 2 | 1630 | 940 | 2220 | 600x690 | 1010 | 160 | 910 | 720 | 320 | 841 | 80 | 196 |
| SH2/6645/08/00 | 8 | 2 | | 1780 | 940 | 2220 | 600 | 1010 | 160 | 910 | 870 | 320 | 841 | 80 | 206 |
| SH2/6645/10 | 10 | | 2 | 1630 | 940 | 2460 | 600x690 | 1050 | 160 | 950 | 680 | 320 | 1030 | 105 | 227 |
| SH2/6645/10/00 | 10 | 2 | | 1780 | 940 | 2460 | 600 | 1050 | 160 | 950 | 830 | 320 | 1030 | 105 | 237 |
| SH2/6645/15 | 15 | | 2 | 1900 | 1540 | 2400 | 590x1140 | 1180 | 200 | 1080 | 820 | 445 | 1556 | 365 | 325 |
| SH2/6645/15/00 | 15 | 2 | | 2050 | 1540 | 2400 | 750 | 1180 | 200 | 1080 | 970 | 445 | 1556 | 365 | 335 |

I* même valeur en entrée et en sortie

Options :
ANH22/14310-N : Alarme d'hydrocarbures visuelle et sonore avec alimentation électrique 220V (1 seule sonde d'hydrocarbures possible) - voir FT 4993
ANH22/14320 : Alarme d'hydrocarbures visuelle et sonore avec alimentation électrique 220V (3 sondes possible) - voir FT 4982
ANH22/14506 : Alarme d'hydrocarbures avec alimentation par panneau solaire (raccordement jusque 6 sondes installées sur 2 séparateurs différents) - voir FT 4981
OD2/105 : Dispositif d'aspiration des boues
RH6069 : Rehausse en polyéthylène réglable de 300 à 450 mm pour appareils SH2/6645/01, SH2/6645/03 et SH2/6645/06
RH2/2030 : Rehausseen polyéthylène réglable de 200 à 250 mm pour séparateur SH2/6645/15
CA3/10/3T/2 : Lot de 2 ceintures pour les tailles 1 et 3
CA3/10/3T/3 : Lot de 3 ceintures pour tailles 6
CA3/6394/10T : Ceinture d'ancrage 10T-10M + WINCH pour séparateur taille 8 à 15 (en prévoir 2)

SIMOP 10 rue Richedoux 50480 SAINTE-MÈRE-ÉGLISE – FRANCE – Tél. +33 (0)2 33 95 88 00 – Fax +33 (0)2 33 21 50 75
www.simop.com – e-mail : simop@simop.fr

Document non contractuel. Les cotes (en mm) sont données à titre indicatif et peuvent être modifiées sans préavis.